SCHAEFF
A YANMAR BRAND

MINIRYPADLO

Technické údaje

Pohotovostní hmotnost	1500 kg
Výkon motoru	10,4 kW (14,1 PS)
Objem lžíce	21 – 91 l
Hloubkový dosah	2,26 m
Dosah	3,76 m

Zvláštní vlastnosti

- Široký štít pro srovnávací práce
- Výložník s válci umístěnými za ramenem, pro perfektní ochranu válců a pro ještě širší spektrum použití
- Otevřený přístřešek s excelentním výhledem, kabina volitelně
- Knickmatik®, umožňuje rýpat přímo podél stěn
- Velký výběr v praxi osvědčených pracovních nástrojů

TC14₂

TECHNICKÝ POPIS

MOTOR

Výrobce, výrobek	Kubota, D722 Tier 4 final
Typ	3válcový vznětový motor
Vývrt x zdvih	67 x 68 mm
Zdvihový objem	719 cm^3
Výkon podle ISO 14396 při 2500 min^{-1}	10,4 kW (14,1 PS)
Točivý moment max. při 2000 min^{-1}	43,5 Nm
Vzduchový filtr s bezpečnostní vložkou a spínačem údržby	
Pomocné zařízení pro spouštění zastudena	Kolíková žhavicí svíčka

ELEKTRICKÁ JEDNOTKA

Provozní napětí	12 V
Baterie	12 V / 44 Ah
Alternátor	12 V / 40 A
Spouštěč	1,4 kW
Osvětlovací zařízení:	1 pracovní světlomet vpředu vlevo na kabině/ochranné střeše (přídavný světlomet volitelně)

POHON POJEZDU

Jednostupňový hydrostatický pohon pojezdu s motorem s axiálními písty a redukční převodovkou, zcela zapouzdřený. Funkce „Straight-Travel“. Ventil provozní brzdy pro jízdu na svahu

Rychlost jízdy, vpřed a vzad	0 – 1,8 km/h

PODVOZEK

Protizkrutové svařované provedení. Sériové mechanické přestavení šířky nosiče podvozku. Bezúdržbové pojezdové ústrojí. Odpružení vodicího kola s hydraulickým napínáním pásů. Oddělávací vrchní kryt

Rozsah přestavení (vnější hrany pásů)	990 – 1340 mm
Široké gumové housenkové pásy (krátká rozteč)	230 mm
Délka pojezdového ústrojí (celkem)	1490 mm
Počet vodicích rolen na každé straně	3
Rozchod	760 – 1110 mm
Stoupavost	max. 60%
Tažná síla	1300 daN

RADLICE

Nezávislá na jízdě, citlivě ovladatelná samostatnou ruční pákou

Šířka x výška	1340 x 235 mm
Zdvih pod úroveň země	160 mm
Zdvih nad úroveň země	200 mm
Úhel nájezdu	25°

ŘÍZENÍ

Nezávislé řízení housenkových pásů z jednoho stanoviště, také vzájemně protisměrné. Citlivé ovládání prostřednictvím ruční páky, kombinované s nožními pedály, podpěra nohou na konzole pedálů

OTÁČECÍ ÚSTROJÍ

Otočný věnec s vnitřním ozubením.

Rychlost otáčení	0 – 9 min^{-1}

BRZDA OTOČNÉHO POHYBU

Hydrostatický pohon, působí zároveň jako neopotřebovatelná brzda. Dodatečná pružinová lamelová brzda. Slouží jako přepravní brzda

PLNICÍ MNOŽSTVÍ

Obsah nádrže motorové nafty	27 l
Hydraulický systém (včetně nádrže 21 l)	26 l

KNICKMATIK®

Paralelní stranová přesaditelnost při plném hloubkovém dosahu.	
Úhel ohybu / stranové přesazení doleva	59° / 411 mm
Úhel ohybu / stranové přesazení doprava	60° / 503 mm

PROVOZNÍ ÚDAJE, STANDARDNÍ VÝSTROJ

Pohotovostní váha podle ISO 6016: Ochranná střecha, s lžící 400 mm, gumové pásy, pomocný řídicí okruh, s řidičem, nádrž plná	1500 kg
Pohotovostní váha podle ISO 6016: Kabina, s lžící 400 mm, gumové pásy, pomocný řídicí okruh, s řidičem, nádrž plná	1610 kg
Přepravní hmotnost: Ochranná střecha, nádrž 1/2 plná, bez lžíce	1390 kg
Přepravní hmotnost: Kabina, nádrž 1/2 plná, bez lžíce	1500 kg
Celková délka (jízdní pozice)	2621 mm
Celková délka (přepravní pozice)	3653 mm
Výška přes ochrannou střechu / kabinu	2273 mm / 2291mm
Celková výška (jízdní pozice)	2315 mm
Celková šířka podvozek	990 – 1340 mm
Celková šířka nástavba	980 mm
Rádius zádi nástavby	1090 mm
Rádius přídě nástavby	1295 mm
Úhel otočení při naplněné lžíci (i se lžící 600 mm):	
180°	2388 mm
360°	2596 mm
Vzdálenost zádě od země	443 mm
Vyložení max.	3760 mm
Hloubka kopání max.*	2257 mm
Překládací výška cca*	2276 mm
Největší dosažitelná výška*	3339 mm
Úhel otáčení lžíce	187°
Vylamovací síla podle ISO 6015	16.590 N
Síla potřebná k rozrytí zeminy podle ISO 6015	9750 N
Specifický tlak na podklad: Rypadlo kompl. **	0,26 daN/cm^2

* Rozměry platí pro rovně stojící stroj, mohou však být rozšířeny šikmým stáním se štítem

** Hodnota s ochrannou střechou

TECHNICKÝ POPIS

HYDRAULIKA

Výkon čerpadla max.	21 l/min
Pracovní tlak	220 barů
Zubové čerpadlo	
Rozvod průtoku nezávislý na zatížení (LUDV) pro všechny pracovní pohyby a pohon pojezdu	
Všechny funkce jsou proveditelné časově totožně	
Všechny pohyby rypadla řízené servem, ISO	
Veškeré funkce proporcionálně ovladatelné	
Chladič hydraulického oleje	
Plnoprůtokové filtrování skrz filtr zpětného toku	
Válce výložníku, násady a kloubů s oboustranným tlumičem koncové polohy	
Sklápění lžíce s tlumením koncové polohy	
Bezpečnostní vypnutí aktivované přes výstupní závoru	
Pomocný řídicí okruh k dostání jako volitelný doplněk, ovládání nožním pedálem	
Pomocný řídicí okruh s obtokem pro tlakově redukovaný zpětný tok	
Hydraulický výkon na spojkách:	
Výkon čerpadla	21 l/min
Max. pracovní tlak	220 barů

Diagram ukazuje disponibilní výkon na připojovacích spojkách:

P/Q-charakteristika přídavného řídicího okruhu 1
TC14-2

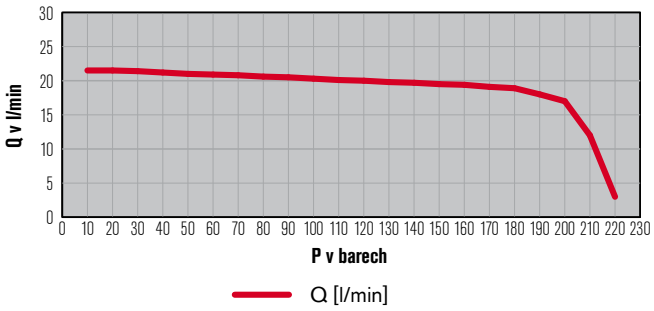

OCHRANNÁ STŘECHA (STANDARD)

Stabilní ocelová trubková konstrukce. 4 sloupky pro lepší výhled
1 pracovní světlomet vpředu vlevo
Přezkoušeno podle FOPS (podle ISO 3449), ROPS a TOPS (podle 12117)
Sedadlo řidiče (základní provedení), koženka: Podélné přestavení a přestavení sklonu opěradla Jízdní rychlost plynule nastavitelná Bezpečnostní pás
Loketní opěrky na obslužné konzole výškově přestavitelné bez použití nástroje
Velká uzamykatelná odkládací schránka pod sedadlem řidiče
Odkládací síťka za sedadlem řidiče
Zobrazovací displej, ukazatel zásoby paliva, počítadlo provozních hodin a výstražná světla
Pro volitelnou montáž připraven majáček, imobilizér, pracovní světlomet
Snadné a rychlé přestrojení z ochranné střechy na kabinu a opačně (< 1 h)

KABINA

Prostorná, zvukově izolovaná ocelová kabina s neomezeným výhledem, ověřená FOPS*** (podle ISO 3449), ROPS a TOPS (podle ISO 12117)	
Velmi dobrý výhled díky silnostěnným úzkým sloupkům	
Bezpečnostní prosklení	
Čelní sklo podpírané plynovou pružinou překlopné	
Spodní část čelního skla s volnou hranou, bez zakrytí výhledu	
Dveře s velkým nástupem vlevo	
Levá konzola sklopná pro široký nástup	
Dveře jako nouzový výstup vpravo	
Současné uzavírání se zámkem kapoty, zapalování a nádrže	
Centrální konektor pro elektrické kabely	
Zařízení na stírání a ostřikování skel pro přední sklo	
Vnitřní osvětlení, háček na oděv	
Sedadlo řidiče (základní provedení), koženka: Podélné přestavení a přestavení sklonu opěradla Jízdní rychlost plynule nastavitelná Bezpečnostní pás	
Loketní opěrky na obslužné konzole výškově přestavitelné bez použití nástroje	
Kabely pro vestavbu rádia k dispozici	
Příprava pro anténu	
Velká odkládací schránka pod sedadlem řidiče	
Topení (voda) s 2 stupňovým ventilátorem a 4 přestavitelnými výtokovými tryskami	
Regulátor teploty v kabině	
Odkládací síťka za sedadlem řidiče	
Odkládací přihrádka pro mobilní telefon (blízko 12 V zásuvky)	
1 vnější zrcátko vlevo, sklopné před čelní sklo	
1 pracovní světlomet vpředu vlevo série	
Zobrazovací displej, ukazatel zásoby paliva, počítadlo provozních hodin a výstražná světla	
Pojistkový držák z venku velmi dobře přístupný	
Velmi dobrá ergonomie	
Páka radlice ergonomicky umístěná	
Pro volitelnou montáž připraven majáček, rádio, imobilizér, pracovní světlomet	
Dodatečná hmotnost kabina	80 kg

*** FOPS pouze s volitelnou střešní ochrannou mříží

PŘEPRAVA JEŘÁBEM

Náčiní pro přemístění jeřábem, použitelné pro kabinu a ochrannou střechu

HODNOTY HLUKU

Hladina akustického výkonu L_{WA} kabina / ochranná střecha	93 / 93 dB (A)
Hladina akustického tlaku L_{pA} kabina / ochranná střecha	79 / 79 dB (A)
Hodnoty hladiny zvuku měřené podle směrnice 2000/14/ES a normy EN 474	

HODNOTY VIBRACÍ

Účinné hodnoty zrychlení pro celé tělo	pod 0,5 m/s^2
Účinné hodnoty zrychlení pro ruku-horní končetinu	pod 2,5 m/s^2
Hodnoty vibrací měřené podle směrnice 2006/42/ES a normy EN 474	

OBLOUKY ZÁBĚRU RYPADLA A ROZMĚRY: MONOVÝLOŽNÍK TC14₂

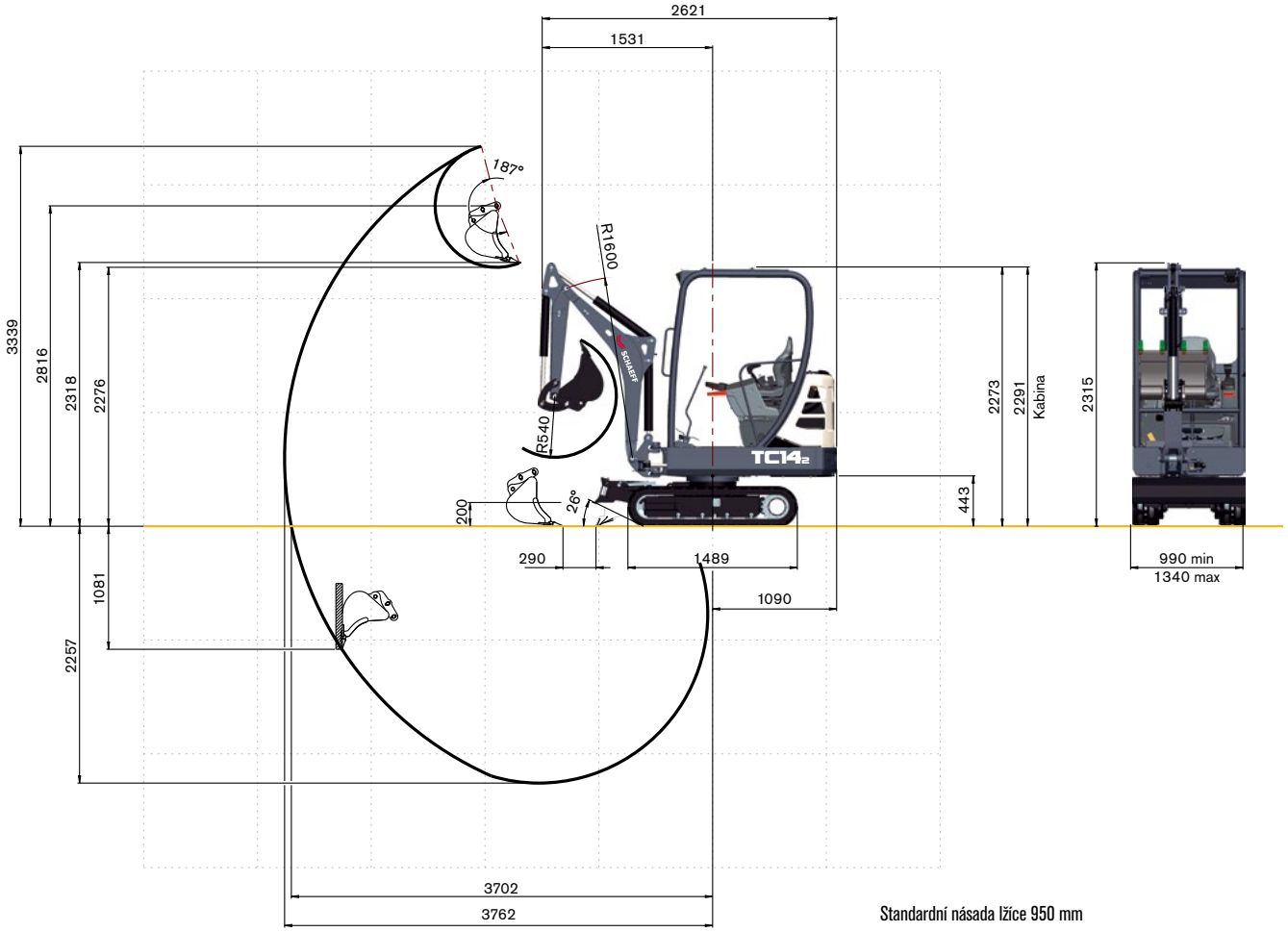

Standardní násada lžíce 950 mm

ROZMĚRY

Obr. 1, 2:
Rýpání přes celou šířku stroje

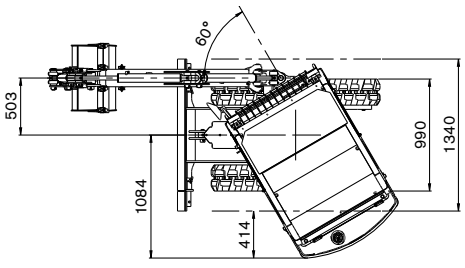

Obr. 3:
Přepravní poloha - přeprava na přívěsu

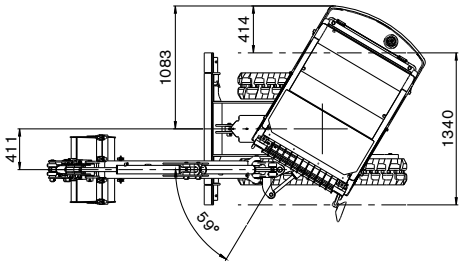

Obr. 4:
Úhel otočení

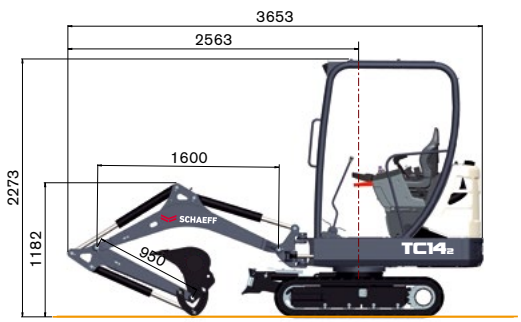

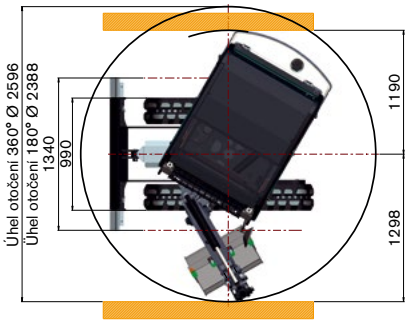

NOSNOSTI

Výška bodu otáčení lžíce		Vzdálenost nákladu od středu otočného rámu																			
Násada lžíce 950 mm		1,5 m				2,0 m				2,5 m				3,0 m				3,25 m			
		VE	VA	VE	VA	VE	VA	VE	VA	VE	VA	VE	VA	VE	VA	VE	VA	VE	VA	VE	VA
2,0 m		-	-	-	-	0,57	0,57	0,45	0,45	0,36	0,36	0,26	0,36	0,33	0,33	0,21	0,29	-	-	-	-
		-	-	-	-	0,44	0,44	0,44	0,44	0,33	0,33	0,26	0,36	0,20	0,20	0,20	0,29	-	-	-	-
1,0 m		0,80	0,80	0,50	0,86	0,53	0,53	0,35	0,77	0,43	0,43	0,24	0,36	0,35	0,35	0,18	0,27	0,32	0,32	0,17	0,24
		0,76	0,76	0,48	0,86	0,50	0,50	0,34	0,77	0,30	0,30	0,24	0,35	0,23	0,23	0,18	0,26	0,21	0,21	0,16	0,23
0,0 m		0,90	0,90	0,47	0,64	0,62	0,62	0,30	0,45	0,44	0,44	0,23	0,34	0,32	0,32	0,18	0,26	0,28	0,28	0,17	0,29
		0,57	0,57	0,44	0,64	0,39	0,45	0,30	0,44	0,29	0,29	0,22	0,33	0,22	0,22	0,17	0,26	0,21	0,21	0,16	0,23
-0,75 m		0,68	0,68	0,41	0,79	0,50	0,50	0,29	0,51	0,35	0,35	0,22	0,37	0,26	0,23	0,18	0,23	-	-	-	-
		0,56	0,56	0,39	0,77	0,38	0,39	0,29	0,51	0,28	0,28	0,21	0,37	0,26	0,23	0,17	0,23	-	-	-	-

Všechny uvedené hodnoty v tunách (t) byly zjištěny podle ISO 10567 a zahrnují faktor stability 1,33 nebo 87 % hydraulické zdvihové kapacity. Všechny hodnoty jsou zjištěny se zařízením pro rychlou výměnu nástrojů, avšak bez lžíce. Při namontovaném pracovním nástroji se snižují přípustná užitečná zatížení o vlastní hmotnosti pracovních nástrojů.
Výstroj: Gumový housenkový pás.
Zkratky: VE = přestavovací pojezdové ústrojí zasunuté, VA = přestavovací pojezdové ústrojí vysunuté

PRACOVNÍ NÁSTROJE

LŽÍCE

Hloubková lžíce, na rychloupínač	250 mm široká, objem 21 l, 27 kg
Hloubková lžíce, na rychloupínač	300 mm široká, objem 26 l, 30 kg
Hloubková lžíce, na rychloupínač	400 mm široká, objem 37 l, 35 kg
Hloubková lžíce, na rychloupínač	500 mm široká, objem 48 l, 41 kg
Hloubková lžíce, na rychloupínač	600 mm široká, objem 59 l, 46 kg
Lžíce na čištění příkopů, na rychloupínač	1000 mm široká, objem 91 l, 79 kg
Hydraulicky natáčená lžíce, na rychloupínač	1000 mm široká, objem 49 l, 79 kg

DRAPÁK

Dvoučelisťový drapák GL 1250, dynamometr	sada čelistí 250 mm široká, objem 45 l
Vyhazovač	

DALŠÍ PRACOVNÍ NÁSTROJE

Hydraulické kladivo	Fréza
Zemní vrták	Adaptér pro rychlou výměnu nástrojů pro hydraulické kladivo
Závěsný hák, našroubovatelný na násadu lžíce	Další pracovní nástroje na dotaz

PŘÍDAVNÁ VÝSTROJ

VARIANTY PÁSU

Gumový housenkový pás (Long pitch), 230 mm široký

HYDRAULIKA

Pomocný řídicí okruh, ovládání nožním pedálem

Plnění bionaftou Ester-Basis HLP 68 (Panolin)

KABINA ŘIDIČE

Kabina s přístřeškem (ochrana proti dešti)

Ochranná střešní mříž FOPS

Sada osvětlení: Rozšíření na 2 pracovní světlomety na kabině vpředu a 1 vzadu vpravo, 1 pracovní světlomet na výložníku a žlutý výstražný maják

Montážní sada rádia (reproduktory)

Hasicí přístroj, ABC prášek 2 kg

DALŠÍ PŘÍDAVNÁ VÝSTROJ

Mechanické zařízení pro rychlou výměnu nástrojů

Náčiní pro přemístění jeřábem

Mechanické zařízení pro rychlou výměnu nástrojů (originál „Lehnhoff“), typ MS01

Speciální lakování

Další přídavná výstroj na dotaz

SCHAEFF
A YANMAR BRAND

Yanmar Compact Germany GmbH
Kraftwerkstrasse 4
74564 Crailsheim, Německo

www.schaeff-yanmar.com

1. 1. 2017 · Všechna zobrazení a údaje se mohou lišit od standardního provedení. Změny vyhrazeny.